TWL-Technologie GmbH
D-92271 Freihung
Tel.+49(0) 9646/ 80 91 810
Fax.+49(0) 9646/ 80 91 829

ATMOS – Pelletkessel P

P - Der Pellet-Heizkessel von ATMOS

Der Pelletkessel P14 und P21 von ATMOS ist für eine komfortable Beheizung von Ein- und Mehrfamilienhäusern mit Holzpellets bestimmt.

Bei allen Kesseln ist der gesamte Feuerraum mit feuerfester Keramik ausgekleidet, dies schützt den Kessel und ist Grundlage für eine optimale Verbrennung bei hohen Temperaturen mit hohem Wirkungsgrad.

Der Brenner A25 und die Förderschnecke mit Pelletbehälter sind nicht im Lieferumfang enthalten. Diese müssen separat bei TWL bestellt werden.

- besonders robuster Kesselaufbau
- Geringe Leistungsaufnahme während des Betriebs
- Verschiedene Leistungsklassen erhältlich
- Automatisches Ascheaustragungssystem optional
- **Wirkungsgrad über 90 %**
- BAFA Mindestförderbetrag für Pelletkessel mit neu errichtetem Pufferspeicher mit einem Speichervolumen von mindestens 55 l/kW Leistung: 2500,00 Euro. (Stand 21.04.2011) Weitere Informationen unter www.bafa.de.

Typ	**Messeinheit**	**P 14**	**P 21**
Kesselleistung	kW	4-14	4-19,5
Heizfläche	m²	1,7	1,7
Brennstoffschacht Inhalt	dm³	88	88
Füllöffnung Abmessung	mm	270x450	270x450
Max. Arbeitsüberdruck Wasser	kPa	250	250
Kesselgewicht	kg	231	231
Abzugsrohrstutzen Durchmesser	mm	152	152
Höhe	mm	1207	1207
Breite	mm	620	620
Tiefe	mm	768	768
Elektroteile Schutzart	IP	20	20
Brennstoff	hochwertige Pellets mit Durchmesser von 6 - 8 mm mit Heizwert 15 -18 $MJ.kg^{-1}$		
Durchschnittsverbrauch Brennstoff (Pellets)	$kg.h^{-1}$	3,5	3,5
Wasservolumen	l	56	56
Hydraulischer Verlust Kessel	mbar	0,18	0,18
Minimalvolumen Pufferspeicher	l	56	56
Brennertyp		ATMOS A25	ATMOS A25
Pelletsbehälter extern	l	250, 500, 1000	250, 500, 1000
Aschekasten Volumen	l	41	41
Volumen von autom. Ascheaustragung	l	28, 68	28, 68
Anschlußspannung	V/Hz	230/50	230/50
Elektr. Leistungsaufnahme – Start	W	522	522
Elektr. Leistungsaufnahme – Betrieb	W	42	42
Wirkungsgrad	%	90,3	90,3
Kesselklasse nach EN303-5		3	3
Abgastemperatur bei Nennleistung	°C	127	147
Abgasmassestrom bei Nennleistung	kg/s	0,011	0,015
Vorgeschriebener Schornsteineinzug	Pa	16	18

TWL-Technologie GmbH
D-92271 Freihung
Tel.+49(0) 9646/ 80 91 810
Fax.+49(0) 9646/ 80 91 829

Pelletkessel P Rückansicht

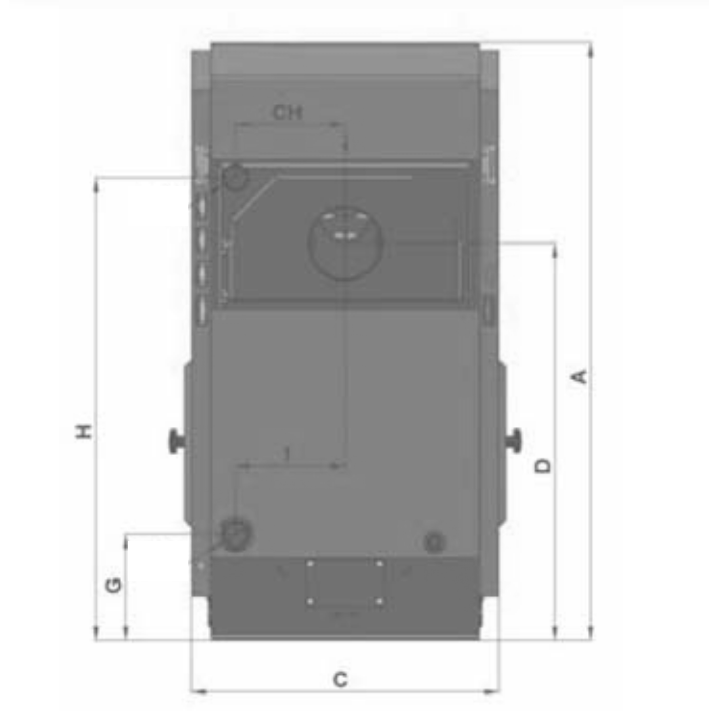

Pelletkessel P Seitenansicht

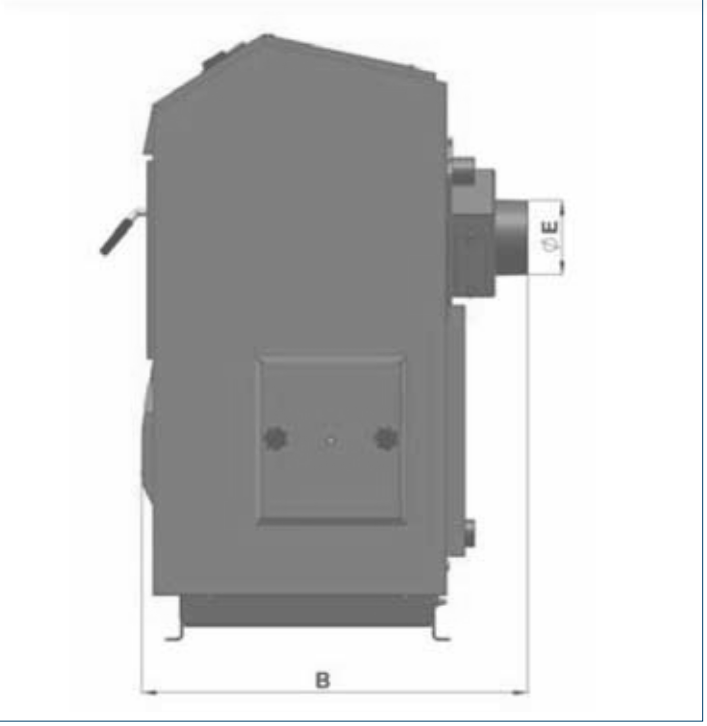

Kesselabmessungen (mm)

Typ	P 14 - P 21
A	1207
B	768
C	620
D	801
E	152
G	215
H	934
CH	221
I	221