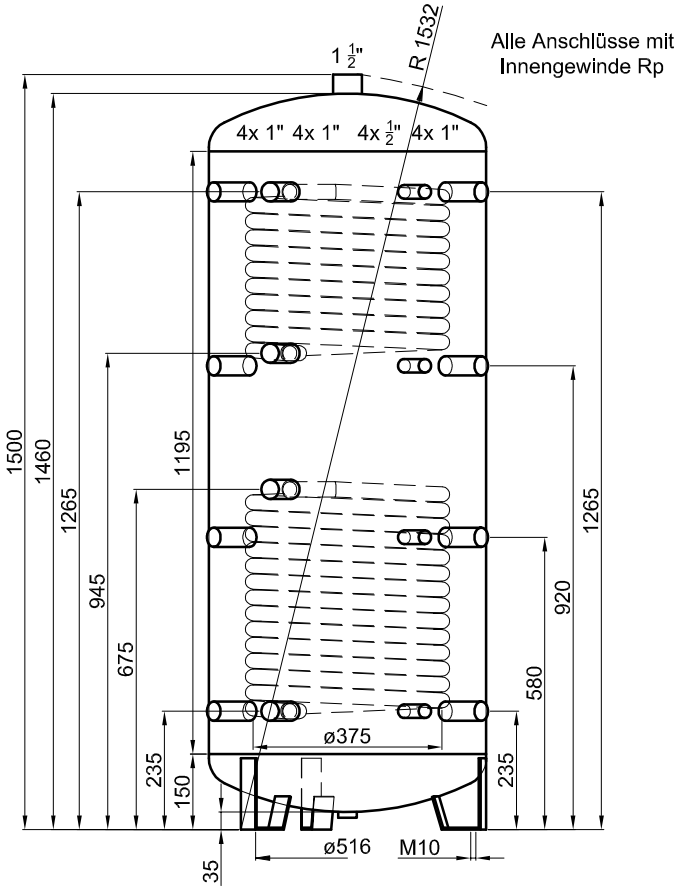

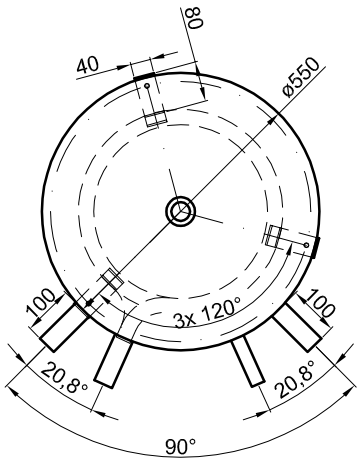

Glattrohr-Wärmetauscher unten:

Übertragungsfläche:	1,5	m²
Inhalt:	9,3	l
zulässiger Druck (PS):	16,0	bar
zulässige Temperatur (TS):	0 - 110	°C
zulässiges Medium:	Wasser/Glykol	
Werkstoff:	S235JR+AR	

Betriebsangaben:

Behälter:

Nennvolumen:	304	l
zulässiger Druck (PS):	4,5	bar
Prüfdruck (PT):	6,0	bar
zulässige Temperatur (TS):	0 - 95	°C
zulässiges Medium:	Wasser	
Gewicht:	83	kg
Werkstoff:	S235JR+AR	
Korrosionsschutz:	innen roh, außen beschichtet	

Glattrohr-Wärmetauscher oben:

Übertragungsfläche:	1,1	m²
Inhalt:	6,8	l
zulässiger Druck (PS):	16,0	bar
zulässige Temperatur (TS):	0 - 110	°C
zulässiges Medium:	Wasser/Glykol	
Werkstoff:	S235JR+AR	

Materialstärken:

Mantelblech:	2,0	mm
Klöpperböden:	2,5	mm

Materialstärken sind nicht dargestellt!

TWL-Technologie GmbH
Im Gewerbegebiet 2 - 12
D-92271 Freihung
www.twl-technologie.de

Bearbeiter:	Datum:	Maßstab:
- - -	03.05.2021	M 1:15

Pufferspeicher Typ PR-2 300_90°

Art-Nr. PR2.0300-90